尼崎・伊丹 POST
ファミリーフットサル大会

日　時　　令和５年10月1日(日)

場　所　　ベイコム総合体育館　メインアリーナ

主　催　　尼崎サッカー協会

協　力　　尼崎市内・伊丹市内　各郵便局

尼崎・伊丹 POST
ファミリーフットサル大会

プログラム

① 開会式 ≪9:15～9:30≫ ＊全チーム参加

1. あいさつ　尼崎サッカー協会 会長 花峯 伸行
2. 参加賞贈呈
3. ルール説明　尼崎サッカー協会より

② 試合 ≪9:50～≫

1. 予選リーグ　9:50～
2. トーナメント 13:50～

③ 閉会式≪決勝戦終了後すぐ≫ ＊該当チームのみ

1. あいさつ　尼崎サッカー協会 会長 花峯 伸行
2. 表彰式　各トーナメント 優勝・準優勝・3 位・4 位

勝点　勝 3　分 1　負 0

順位	Aブロック	塚ロ	尼崎南	園田	浦風	勝点	勝	負	引	得点	失点	点差
	塚ロブルー											
	尼崎南A											
	園田A											
	浦風A											

勝点　勝 3　分 1　負 0

順位	Bブロック	太陽南塚	尼崎南	浦風	コンパニェロ	勝点	勝	負	引	得点	失点	点差
	太陽南塚A											
	尼崎南B											
	浦風B											
	コンパニェロA											

勝点　勝 3　分 1　負 0

順位	Cブロック	園田	コンパニェロ	太陽南塚	伊丹南	勝点	勝	負	引	得点	失点	点差
	園田B											
	コンパニェロB											
	太陽南塚B											
	伊丹南A											

勝点　勝 3　分 1　負 0

順位	Dブロック	塚ロ	長洲	リヴェント	伊丹南	勝点	勝	負	引	得点	失点	点差
	塚ロホワイト											
	長洲											
	リヴェント											
	伊丹南B											

決勝（上位）トーナメント

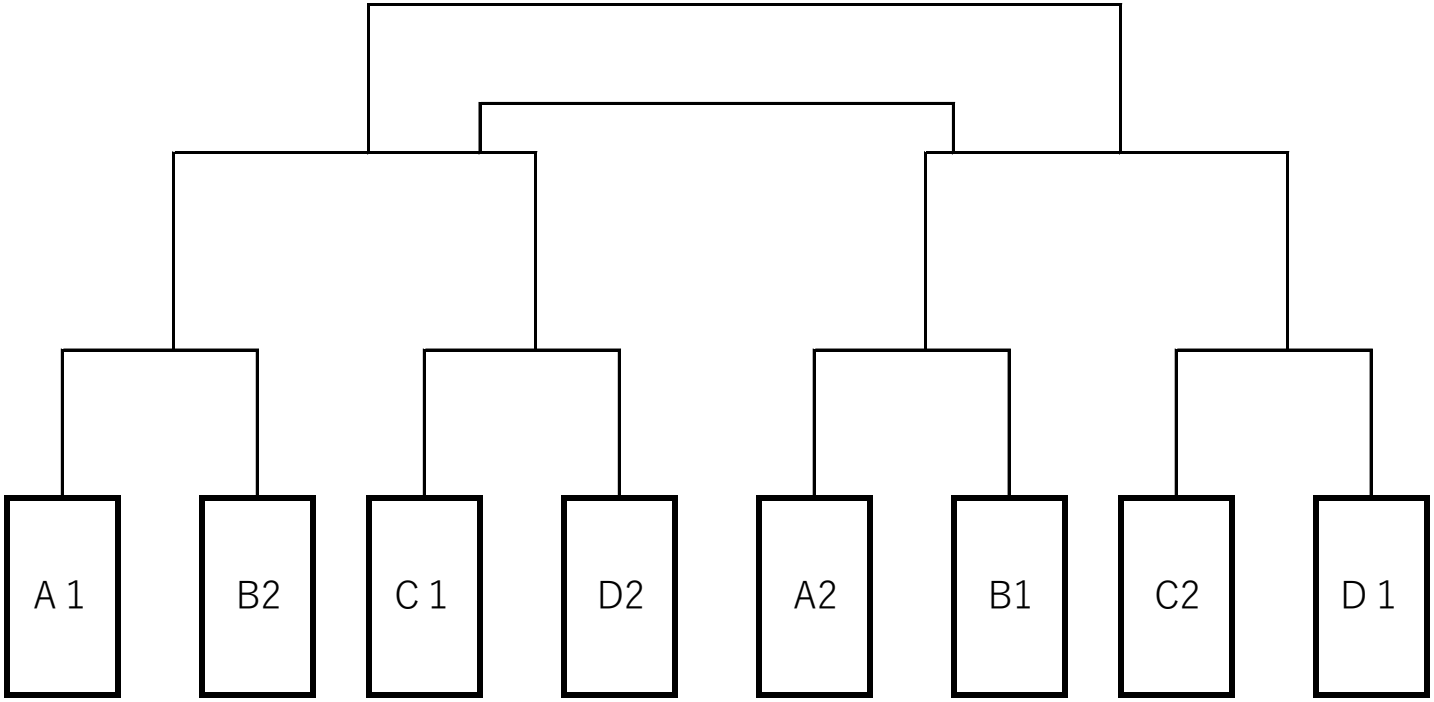

フレンドリー（下位）トーナメント

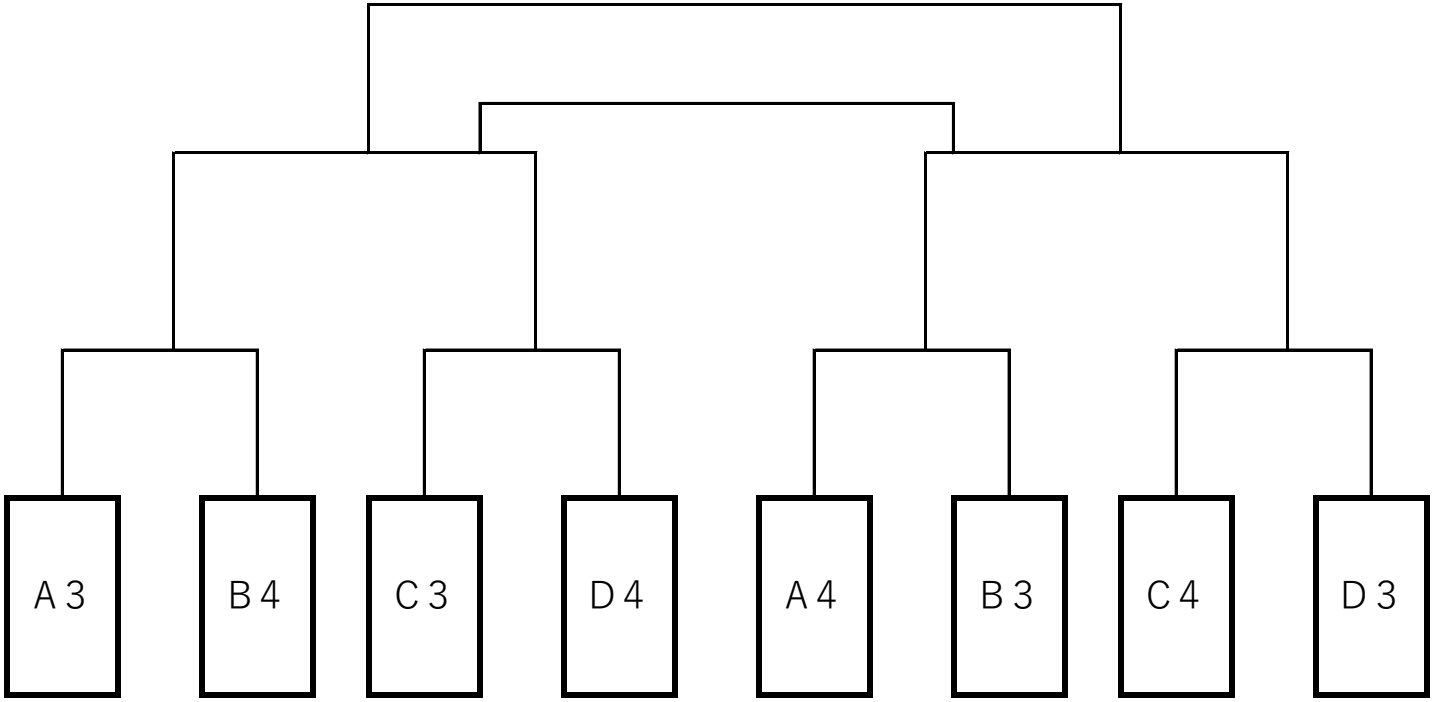

尼崎・伊丹POSTファミリーフットサル大会要項

趣　旨　　各サッカーチーム間の親善と友情を育み、相互交流を深める

主　催　　尼崎サッカー協会

協　力　　尼崎市内・伊丹市内の郵便局

日　時　　令和５年10月１日（日）　開会式9：15～（全チーム参加）

会　場　　ベイコム総合体育館　メインアリーナ

参加チーム　全16チーム

参加資格　①1チーム10名まで登録可
②大人男性（パパさんに限る）、女性1名（ママさんに限る）
　小学生は原則4年生以下とする
③20歳以上の指導者が同行すること
④選手は必ずスポーツ傷害保険に加入すること

参加費　　無料

表　彰　　上位トーナメント　優勝・準優勝・3位・4位
下位トーナメント　優勝・準優勝・3位・4位

競技方法　①ルール
（公財）日本サッカー協会『フットサル競技規定』による。
但し以下の点については本大会の特別ルールとする
・常時大人男性1名、大人女性1名、小学生3人がピッチ上にいること
・大人男性はＧＫとする
・大人女性が得点を入れた場合は2点とする
②試合時間
・7分ハーフ（７－２－７－４）とする
③大会形式
予選：リーグ戦（４チームごとに４ブッロク）
トーナメント：各リーグ上位２チームが決勝トーナメント
　　：各リーグ下位2チームがフレンドリートーナメント
④順位決定
予選リーグの順位は勝点・得失点差・総得点・抽選の順とする
勝３分１負０とする
トーナメント戦で同点の場合には試合終了時にピッチ上にいる選手5名同士での

じゃんけんで勝敗を決めます

疾病予防　負傷した時の処置は、主催者は一切責任を負わないので当該チームが
責任を持っておこなうこと

その他　会場内は全面禁煙となっております。喫煙は所定の場所にてお願い致します
ハーフタイム等に次のチームのシュート練習等はできません
また体育館以外の場所でのボールを使用したアップはできません
前後半でのベンチの移動は行いません。
（試合毎のベンチの場所は、対戦チーム同士で決めてください）
オフィシャルのお手伝いをお願い致します。
（得点・タイムキーパーは当該チームから１名ずつ計２名以上で運営／親で可）
全試合、北コートと南コートは同時にキックオフをするので、試合進行に
ご協力をよろしくお願いいたします

その他②　9月30日（土）に一部小学校では運動会となっており、雨天順延日が10月1日
の大会当日となっております。万一雨天順延により10月1日に運動会が開催
された場合には、参加できないチームもあることから、一部組み合わせ及び
日程等が変更となる可能性がありますので、予めご了承願います。

その他③　閉会式は表彰対象の8チームのみ参加願います
閉会式に参加されないチームは試合終了後、順次お帰り頂いて結構です。

その他④　ベイコム総合体育館の開館時間は8時45分となっております。
荷物や待機場所は２階観覧席へお願い致します。

試合時間（7−2−7−4）

	時間	ブロック／G	南コート（事務所側）		審判	審判		時間	ブロック／G	北コート（線路側）		審判	審判
1	9:50	A	塚口ブルー	尼崎南A	相互	相互	1	9:50	A	園田A	浦風A	相互	相互
2	10:10	B	太陽南塚A	尼崎南B	相互	相互	2	10:10	B	浦風B	コンパニェロA	相互	相互
3	10:30	C	園田B	コンパニェロB	相互	相互	3	10:30	C	太陽南塚B	伊丹南A	相互	相互
4	10:50	D	塚口ホワイト	長洲	相互	相互	4	10:50	D	りヴェント	伊丹南B	相互	相互
5	11:10	A	塚口ブルー	園田A	相互	相互	5	11:10	A	尼崎南A	浦風A	相互	相互
6	11:30	B	太陽南塚A	浦風B	相互	相互	6	11:30	B	尼崎南B	コンパニェロA	相互	相互
7	11:50	C	園田B	太陽南塚B	相互	相互	7	11:50	C	コンパニェロB	伊丹南A	相互	相互
8	12:10	D	塚口ホワイト	りヴェント	相互	相互	8	12:10	D	長洲	伊丹南B	相互	相互
9	12:30	A	塚口ブルー	浦風A	相互	相互	9	12:30	A	尼崎南A	園田A	相互	相互
10	12:50	B	太陽南塚A	コンパニェロA	相互	相互	10	12:50	B	尼崎南B	浦風Ｂ	相互	相互
11	13:10	C	園田B	伊丹南A	相互	相互	11	13:10	C	コンパニェロB	太陽南塚Ｂ	相互	相互
12	13:30	D	塚口ホワイト	伊丹南B	相互	相互	12	13:30	D	長洲	りヴェント	相互	相互
13	13:50	FTベスト８	Ａ３	Ｂ４	相互	相互	13	13:50	FTベスト８	Ｃ３	Ｄ４	相互	相互
14	14:10	FTベスト８	Ａ４	Ｂ３	相互	相互	14	14:10	FTベスト８	Ｃ４	Ｄ３	相互	相互
15	14:30	決勝Tベスト８	Ａ１	Ｂ２	相互	相互	15	14:30	決勝Tベスト８	Ｃ１	Ｄ２	相互	相互
16	14:50	決勝Tベスト８	Ａ２	Ｂ１	相互	相互	16	14:50	決勝Tベスト８	Ｃ２	Ｄ１	相互	相互
17	15:10	FTベスト４	13南勝	13北勝	相互	相互	17	15:10	FTベスト４	14南勝	14北勝	相互	相互
18	15:30	決勝Tベスト４	15南勝	16北勝	相互	相互	18	15:30	決勝Tベスト４	16南勝	16北勝	相互	相互
19	15:50	決勝T3決	18南負	18北負	相互	相互	19	15:50	FTT3決	17南負	17北負	相互	相互
20	16:10	決勝T決勝	18南勝	18北勝	相互	相互	20	16:10	FT決勝	17南勝	17北勝	相互	相互