リベリオンカップ　参加チーム

新6年生大会	
伊勢田サッカークラブ	（宇治市）
井吹台サッカークラブ	（神戸市）
小部キッズフットボールクラブ	（神戸市）
北五葉サッカークラブ	（神戸市）
木津サッカークラブ	（神戸市）
京都FC下鳥羽	（京都市）
Criativa　尼崎 F.C	（尼崎市）
新多聞サッカークラブ	（神戸市）
宝塚・仁川サッカークラブ	（宝塚市）
塚口尼崎フットボールクラブ　ジュニア	（尼崎市）
リベリオン　チャレンジ	（芦屋市）
リベリオン　セレクト	（芦屋市）

新4年生大会	
尼崎南サッカークラブ	（尼崎市）
小田フットボールクラブ	（尼崎市）
太田ジュニアフットボールクラブ	（茨木市）
神戸フットボールクラブボーイズ	（神戸市）
晴嵐スポーツ少年団　サッカー部	（大津市）
東灘サッカースポーツ少年団	（神戸市）
本庄フットボールクラブ	（神戸市）
長尾ウォーズフットボールクラブ	（宝塚市）
名塩東山台	（西宮市）
山田くらぶ	（吹田市）
FC甲東VIVO	（西宮市）
FC. リベリオン	（芦屋市）

リベリオンカップ　歴代優勝チーム

年度	回	6年生大会	4年生大会
2004	1	北五葉サッカークラブ	山田くらぶ
2005	2	三田YMCAフットボールクラブ	尼崎南サッカークラブ
2006	3	伊勢田サッカークラブ	山田くらぶ
2007	4	伊勢田サッカークラブ	生瀬サッカークラブ
2008	5	エストレラ白鳥FC	高須サッカー部
2009	6	エストレラ白鳥FC	山田くらぶ
2010	7	エストレラ白鳥FC	晴嵐スポーツ少年団
2011	8	新多聞サッカークラブ	山田くらぶ
2012	9	エストレラ白鳥FC	FC リベリオン
2013	10	新多聞サッカークラブ	晴嵐スポーツ少年団
2014	11	塚口尼崎フットボールクラブジュニア	山田くらぶ
2015	12	新多聞サッカークラブ	尼崎南サッカークラブ
2016	13	北五葉サッカークラブ	FC リベリオン
2017	14	北五葉サッカークラブ	山田くらぶ
2018	15	北五葉サッカークラブ	尼崎南サッカークラブ
2019	16	宮川サッカースクール	生瀬サッカークラブ
2020	17	（ミニ大会:FCリベリオン）	FC リベリオン
2021	18	新多聞サッカークラブ	晴嵐スポーツ少年団
2022	19	新多聞サッカークラブ	山田くらぶ

第20回
リベリオンカップ

新6年生大会

期　日　　２０２３年４月２日（日）

会　場　　芦屋中央公園（人工芝）

主　催　　FC. リベリオン

新６年生大会要項

趣　旨　　サッカー競技を通じて児童の健全育成を目指し、県内外のクラブとの親睦を深めると共に技術向上を図ることを目的とする。

主　催　　ＦＣ．リベリオン

期　日　　令和５年４月２日(日)

会　場　　芦屋中央公園　（人工芝）　　（兵庫県芦屋市若葉町１）

競技規定　・新６年生以下の選手が出場できる。
・日本サッカー協会競技規則(８人制)に準じる。
・試合球は公認４号ボールとする。
・本大会は８人制で行い，自由な交代とする。
・試合時間は，１５-５-１５分とする。
・予選リーグは勝点制で，勝：３点，引分：１点，負：０点とする。
・予選リーグは，勝点・当該チーム間成績・得失点差・総得点・抽選の順で順位を決める。
・決勝トーナメントで同点の場合は，３人ずつのＰＫ戦を行う。

表　彰　　優勝チームには，優勝トロフィー・表彰状を授与する。
準優勝チームには，トロフィー・表彰状を授与する。
第３位チームには，トロフィー・表彰状を授与する。
第５位チームには，トロフィー・表彰状を授与する。
各チームＭＶＰ選手一人に，メダルを表彰する。

参加費　　３，０００円

審判ほか　・２人制。各チームでお願いします。
・審判服を着用ください。
・負傷した際の処置は，一切責任を負いませんので，当該チームで責任を持って対応ください。
（全選手　スポーツ安全保険に加入済みのこと）

お願い　　ゴミは各チームで持ち帰って下さい。
車は，施設の有料駐車場を利用ください。

新6年生大会　試合時間 及び 審判

15-5-15分、1位・2位決勝Tで同点時はPK3人ずつ　　審判 ： 2人制　　審判服着用　　4月2日（日）　　芦屋中央公園

試合	開始時間		西ピッチ			審　判
西①	9:20	予選　A	木　津	ー	チャレンジ	新多聞
西②	10:00	予選　C	Criativa	ー	北五葉	下鳥羽
西③	10:40	予選　B	小　部	ー	伊勢田	北五葉
西④	11:20	予選　D	新多聞	ー	セレクト	チャレンジ
西⑤	12:00	予選　A	チャレンジ	ー	下鳥羽	セレクト
西⑥	12:40	予選　C	北五葉	ー	井吹台	小　部
西⑦	13:20	フレンドリー	A3位	ー	C3位	相互1人審
西⑧	14:00	2位T準決勝	A2位	ー	C2位	A1位/C1位
西⑨	14:40	1位T準決勝	A1位	ー	C1位	A2位/C2位
西⑩	15:20	2位T3決	西⑧負	-	東⑧負	A1位/C1位
西⑪	16:00	1位T3決	西⑨負	ー	東⑨負	A2位/C2位

試合	開始時間		東ピッチ			審　判
東①	9:20	予選　B	小　部	ー	塚　口	Criativa
東②	10:00	予選　D	新多聞	ー	宝塚仁川	塚　口
東③	10:40	予選　A	木　津	ー	下鳥羽	井吹台
東④	11:20	予選　C	Criativa	ー	井吹台	伊勢田
東⑤	12:00	予選　B	塚　口	ー	伊勢田	宝塚仁川
東⑥	12:40	予選　D	宝塚仁川	ー	セレクト	木　津
東⑦	13:20	フレンドリー	B3位	ー	D3位	相互1人審
東⑧	14:00	2位T準決勝	B2位	ー	D2位	B1位/D1位
東⑨	14:40	1位T準決勝	B1位	ー	D1位	B2位/D2位
東⑩	15:20	2位T決勝	西⑧勝	-	東⑧勝	B1位/D1位
東⑪	16:00	1位T決勝	西⑨勝	ー	東⑨勝	本部

予選リーグ

リーグA	木　津	チャレンジ	下鳥羽	勝点	得失	得点	順位
木　津		西①	東③				
チャレンジ	－		西⑤				
下鳥羽	－	－					

リーグB	小　部	塚　口	伊勢田	勝点	得失	得点	順位
小　部		東①	西③				
塚　口	－		東⑤				
伊勢田	－	－					

リーグC	Criativa	北五葉	井吹台	勝点	得失	得点	順位
Criativa		西②	東④				
北五葉	－		西⑥				
井吹台	－	－					

リーグD	新多聞	宝塚仁川	セレクト	勝点	得失	得点	順位
新多聞		東②	西④				
宝塚仁川	－		東⑥				
セレクト	－	－					
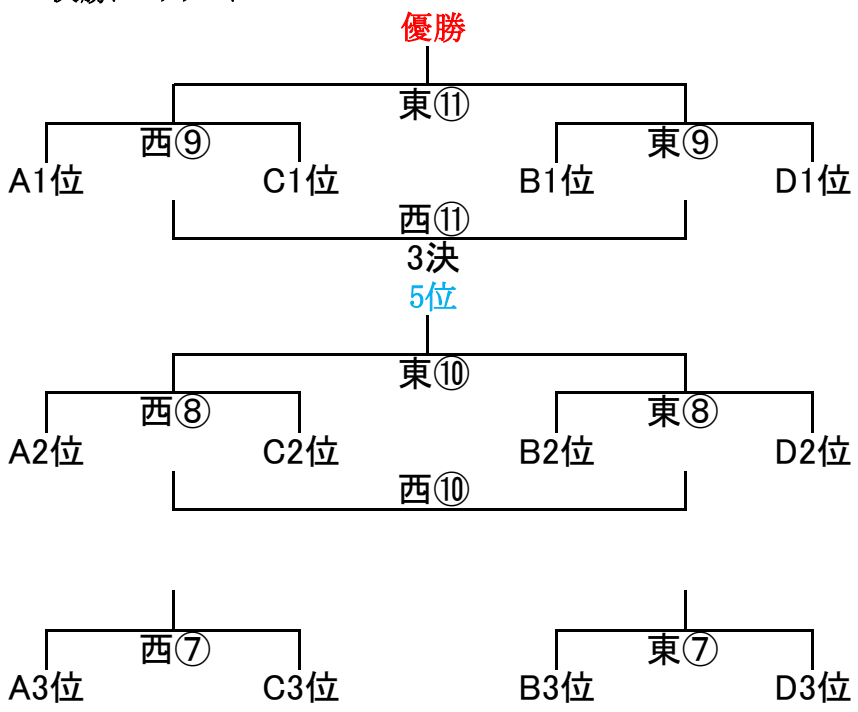
決勝トーナメント