第２０回桜祭り
サッカー大会

令和4年　4月10日(日)

たつの千鳥ヶ浜G

第２０回桜祭りサッカー大会要項

１　日　時　令和４年４月１０日(日)　雨天決行
２　場　所　たつの千鳥ヶ浜Ｇ（河川敷）
３　主　催　どろんこサッカー教室　サッカーを愛する子を育てる会
４　後　援　ベンスポーツ（姫路）
５　学　年　６年の部　４年の部
６　参加チーム
　〇６年（８チーム）
　　（尼崎）塚口ＡＦＣ　　園田ＪＳＣ　（但馬）但馬ＳＣリベルテ　　養父ＦＣ
　　（姫路）ＦＣフェリーチェ　（相生）相生ＦＣ　（赤穂）フィル―ラＦＣ
　　（太子）どろんこＳＳ
　〇４年（６チーム）
　　（尼崎）塚口ＡＦＣ　太陽南塚FC　園田 JSC
　　（但馬）但馬ＳＣリベルテ　　（相生）相生ＦＣ　　（太子）どろんこＳＳ
７　参加費　　１チーム　５、０００円
８　表　彰　６年・・・　優勝　準優勝　３位　４位　　４年・・・　優勝　準優勝　３位
　　６・４年　優秀選手賞・・・各チーム
９　大会規定
　① ルール　　日本サッカー協会競技規則に準じる
　② 人　数　　８人制（自・相手チームの合意により人数の変更を認める）
　③　試合方法　〇６年⇒４チームＡ・Ｂに分かれリーグ戦　　順位戦
　　〇４年予選Ｒ⇒３チームのリーグ戦により順位を決定、順位戦
　④　試合時間　６年　４年（１５－５－１５）
　⑤　順　位　　・リーグ戦・予選Ｒ⇒勝ち点制（勝３　引分１　負０）により順位を決定
　　・勝ち点同点の時⇒得失点・総得点・対戦結果・抽選の順で決定
　　・順位戦⇒決しないときはＰＫ（３人制）
　　・４年　決勝戦のみ５－５分の延長戦を行う
　⑥選手交代　交代人数はフリー（自由な交代・再交代を採用する）
１０　その他
　① 審判は一人審　相互審判　審判服不要　（左⇒前半　右⇒後半　記録用紙を本部まで）
　② 試合中の怪我・事故については応急処置はするが責任は負いかねます。各チームで対応する。必ずスポーツ保険に加入していること。
　③ 各チームでテント、シートは準備して下さい。（場所は空いているところに）
　④ 雨天決行ですが、悪条件の時、６時３０分までに各代表に連絡します。
　⑤ 閉会式は残れるチームで行う。都合のあるチームは自ゲーム終了後帰って頂いて結構です。〈帰られるまでに優秀選手を本部まで報告して下さい〉
　⑥　試合がスムーズに進行できますよう、ご協力お願いします。
　⑦　コロナ感染対策をお願いします。（マスク着用　３密回避　消毒　検温）

◎6 年の部組み合わせ

○　Ａブロック（総当たり）・・・Ａコート（北）

	但馬リベルテ	園　田	フィルーラ	相　生	勝	負	分	勝点	得失点	順　位
但馬リベルテ		②	⑤	④						
園　　田	②		③	⑥						
フィルーラ	⑤	③		①						
相　　生	④	⑥	①							

○　Ｂブロック（総当たり）・・・Ｂコート（中）

	養　　父	塚　　口	フェリーチェ	どろんこ	勝	負	分	勝点	得失点	順　位
養　　父		②	⑤	④						
塚　　口	②		③	⑥						
フェリーチェ	⑤	③		①						
どろんこ	④	⑥	①							

○　順位戦

⑦７・８位戦⇒　Ａ４位　―　Ｂ４ 位

⑦5・６ 位戦⇒　Ａ３位　―　Ｂ３ 位

⑧3・４ 位戦⇒　Ａ2 位　―　Ｂ2 位

⑧決勝戦　⇒　Ａ1 位　―　Ｂ１ 位

◎６年の部　試合時刻および審判（１５－５－１５）

		Aブロック（北コート）	
	時　刻	対　戦	審判
1	9：40（40）	フィルーラ　－　相　生	相互
2	10：20（40）	但馬R　－　園　田	相互
	11：00（15）	時間調整	
3	11：15（40）	フィルーラ　－　園　田	相互
4	11：55（40）	但馬R　－　相　生	相互
	12：35（15）	時間調整	
5	12：50（40）	但馬R　－　フィルーラ	相互
6	13：30（40）	相　生　－　園　田	相互
	14：10（10）	時間調整	
7	14：20（40）	（7・8位）A4　－　B4	相互
8	15：00（40）	（3・4位）A2　－　B2	相互
TM	15：50（40）	4年A2　－　4年B3	相互
	16：40	終了　表彰　片付け	

		Bブロック（中コート）	
	時　刻	対　戦	審判
1	9：40（40）	どろんこ　－　フェリーチェ	相互
2	10：20（40）	塚　口　－　養　父	相互
	11：00（15）	時間調整	
3	11：15（40）	塚　口　－　フェリーチェ	相互
4	11：55（40）	どろんこ　－　養　父	相互
	12：35（15）	時間調整	
5	12：50（40）	フェリーチェ　－　養　父	相互
6	13：30（40）	どろんこ　－　塚　口	相互
	14：10（10）	時間調整	
7	14：20（40）	（5・6位）A3　－　B3	相互
8	15：00（40）	（1・2位）A1　－　B1	相互
TM	15：50（40）	4年A3　－　4年B1	相互
	16：40	終了　表彰　片付け	

○開始時間の厳守をお願いします。　　レフリーの方は遅れないように準備をお願いします。

○審判は左側⇒前半　右側⇒後半（記録用紙本部へ）服不要。

○閉会式は残れるチームで行います。　早く帰られるチームはトロフィー・優秀選手賞を忘れずお持ち帰りください。

○忘れ物がないように気を付けて下さい。

◎４年　組み合わせ

Ａブロック　（南）

	但馬Ｒ	園　田	どろんこ	勝	負	分	勝点	得失点	順位
但馬Ｒ		Ｃ⑤	Ｃ③						
園　田	Ｃ⑤		Ｃ①						
どろんこ	Ｃ③	Ｃ①							

Ｂブロック（南）

	塚　口	太陽南塚	相　生	勝	負	分	勝点	得失点	順位
塚　口		Ｃ⑥	Ｃ④						
太陽南塚	Ｃ⑥		Ｃ②						
相　生	Ｃ④	Ｃ②							

◎順位戦

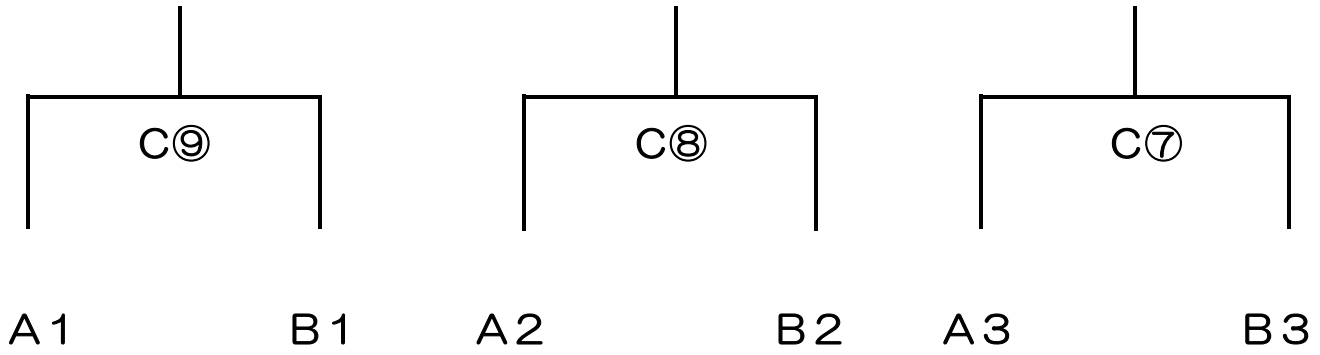

４年　試　合　日　程

◎試合予定時刻（１５－５－15）

	時　　間	Ｃコート（南）	審　判
1	９:４０(４０)	どろんこ　－　園　田	相　互
2	１０:２０(４０)	太陽南塚　－　相　生	相　互
3	１１:００(４０)	但馬Ｒ　－　どろんこ	相　互
4	１１:４０(４０)	相　生　－　塚　口	相　互
5	１２:２０(４０)	園　田　－　但馬Ｒ	相　互
6	１３:００(４０)	塚　口　－　太陽南塚	相　互
	１３:４０(１０)	時間調整	
7	１３:５０(４０)	(5・6位) Ａ３　－　Ｂ３	相　互
8	１４:３０(４０)	(3・4位) Ａ２　－　Ｂ２	相　互
9	１５:１０(４０)	(1・2位) Ａ１　－　Ｂ１	相　互
※TM	(北) 15:50 (40)	Ａ２　－　Ｂ３	相　互
※TM	(中) 15:50 (40)	Ａ３　－　Ｂ１	相　互
TM	１５:５０(４０)	Ａ１　－　Ｂ２	相　互
	１６：４０	終了予定	

①主審一人・相互審判・審判服不要（左側⇒前半　右側⇒後半　記録用紙を本部まで）

◎順位戦

①決しない時・・・ＰＫ（３人制）

②１位決定戦⑨のみ延長（５－５）・・・決しない時ＰＫ（３人制）

※試合時刻を詰めています。試合開始の時間に遅れないように準備をお願いします。